Self Climat | **SECURITE**

FICHE TECHNIQUE

Demi - raccord fixe gaine pompier (avec pâte à visser)

Fiche Technique N° : SEC 02-10-00

Référence Produit Self Climat : 215 030
215 031

DESCRIPTION

Les demi-raccords de ventilation (de type symétriques) permettent un raccordement rapide et ont été conçus pour équiper les manches de ventilation des groupes ventilateurs en service dans les corps de Sapeurs Pompiers.

Les demi-raccords fixes sont installés à demeure sur certaines constructions telles que :
habitations, bâtiments à usage industriel ou commercial, chaufferies, sous-sols, etc...

Ils sont disposés à l'extrémité des gaines de ventilation, dites «GAINES POMPIERS».

Le raccordement de ces deux demi-raccords permet, en service, l'évacuation rapide des fumées provoquées par les incendies.

Ils sont conformes à la norme NF S 61.707

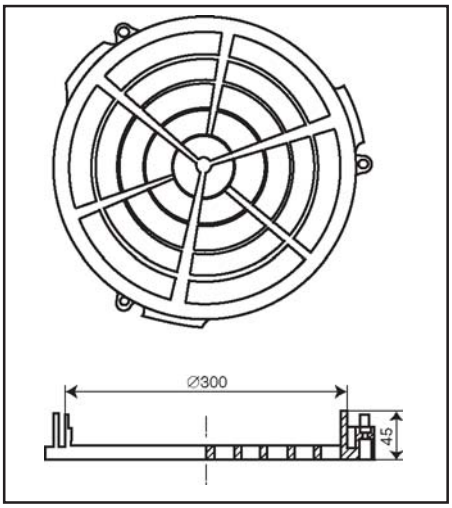

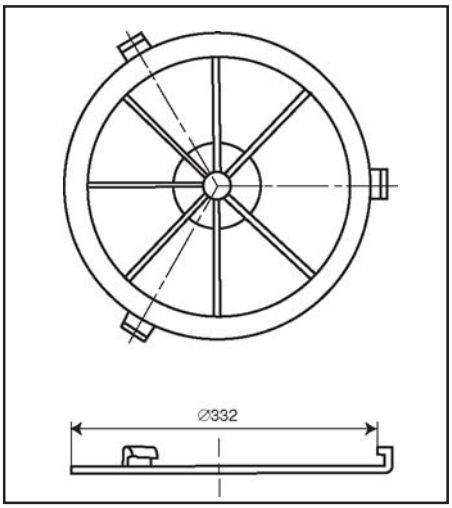

CONSTRUCTION

Alliage d'aluminium AS 7 G 06 de première fusion traité thermiquement. Qualité Label ALUFRAN.

CARACTERISTIQUES

Demi-raccord fixe	:	1,830 Kg	Réf : 215 030
Bouchon	:	1,530 Kg	Réf : 215 031

FICHE TECHNIQUE

Demi - raccord fixe gaine pompier (avec pâte à visser)

Fiche Technique N° : SEC 02-10-00 (suite)	**Référence Produit Self Climat :** 215 030 215 031

SIGNALISATION

L'apposition d'une plaque indicatrice autocollante signalant les demi-raccords fixes est obligatoire. Cette plaque est en matière plastique et comporte l'inscription GAINE POMPIER sur la première ligne et le type de local desservi sur la seconde. Les inscriptions sont indélébiles de couleur rouge sur fond blanc

Etiquette «gaine pompier chaufferie»
Dim : 150 x 75 mm Réf : 215 032 Poids : 0,020 Kg

Etiquette «gaine pompier stockage»
Dim : 150 x 75 mm Réf 308 091 Poids : 0,020 Kg

Arrêté du 23.6.78 / Art. 15

Elle est obligatoire pour les chaufferies en sous-sol : il s'agit d'un conduit débouchant à l'extérieur au niveau du sol et permettant en cas de feu, la mise en oeuvre du matériel de ventilation des sapeurs pompiers pour l'évacuation des fumées.

Elle présente les caractéristiques suivantes :

- Demi raccord DN 300 conforme à la norme NF.S 61 - 707
- L'orifice extérieur doit être signalé par une plaque de signalisation (Réf. SC 215 032 / 308 091).

Self Climat Rue des Epinettes Z.I. Sud F- 77200 TORCY Tél : +33(0)1 60 05 18 53 Fax : +33(0)1 60 17 58 39- Info@selfclimat.com
S.A. au Capital de 2 047 500 francs – N°SIREN 698 202 868 00023 – APE 515J – N°TVA FR 25 698 202 868