Fiche Technique

Robinet boisseau sphérique série NF MF poignée plate - 01019

Description

Passage intégral
Corps laiton chromé
Sphère laiton chromé
Poignée plate inox couleur verte
Presse étoupe PTFE
Utilisation : eau potable, chauffage, climatisation

Caractéristiques
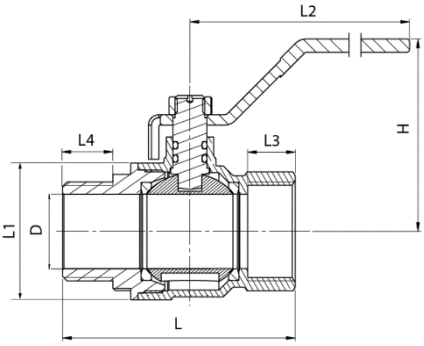
Diamètre	Pression maxi	T°C mini/maxi	Dimensions (mm)						
			D	H	L	L1	L2	L3	L4
1/2"	40 bar	-5°C + 90°C	14	48	58	30	88	12.5	13
3/4"	32 bar		19	52	68	39	88	14	14
1"			24.5	65	80	47	114	16	17
1"1/4	25 bar		32	72	91	58	114	18	22
1"1/2			38.5	92	107	71	142	18	19
2"	16 bar		49	100	128	89	142	21.5	21